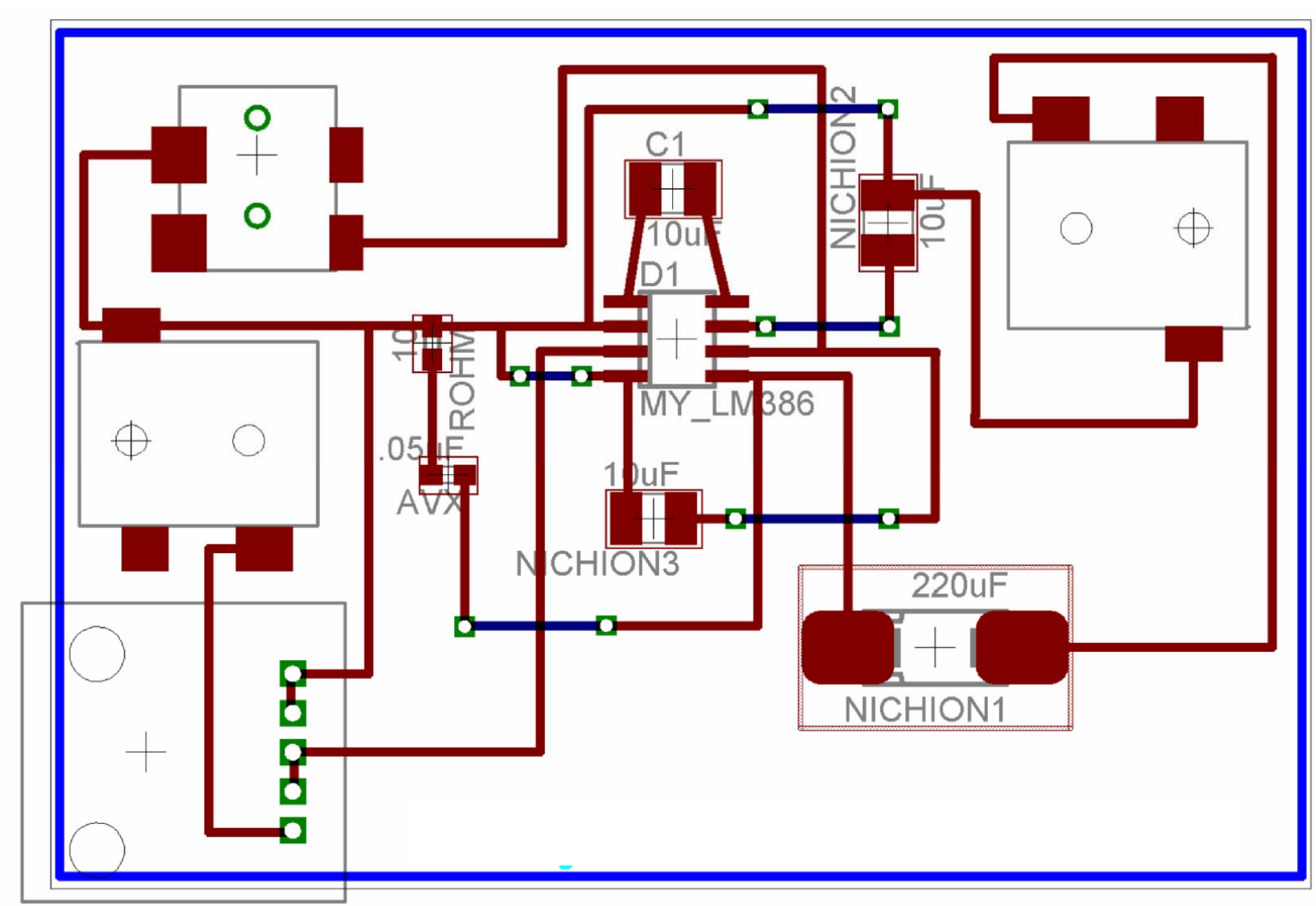
C1
10uF
D1
NICHION2
10uF
MY_LM386
ROHM
.05uF
AVX
10uF
NICHION3
220uF
NICHION1

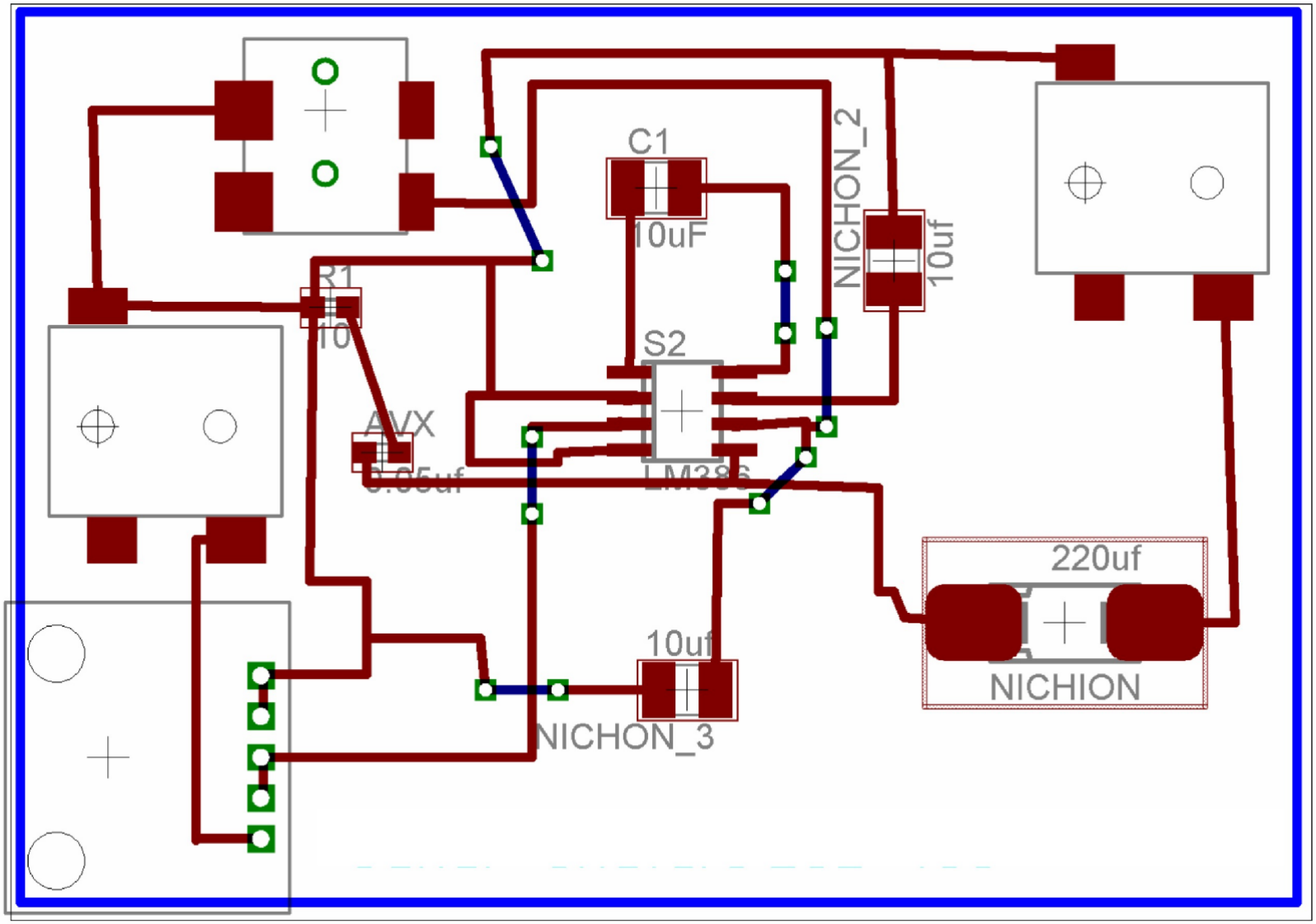
C1
10uF
NICHON_2
10uf
R1
10
S2
AVX
0.65uf
LM386
220uf
NICHION
10uf
NICHON_3

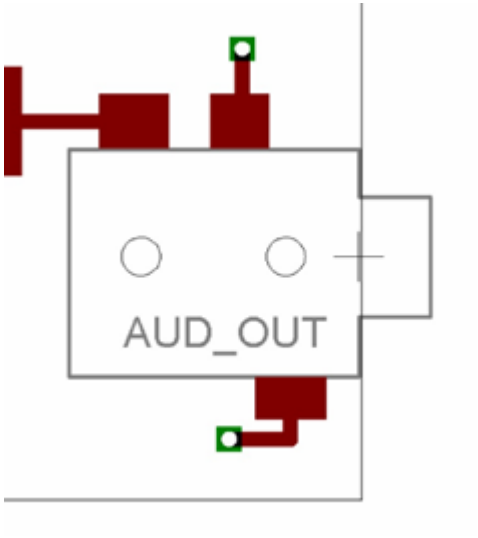
AUD_OUT

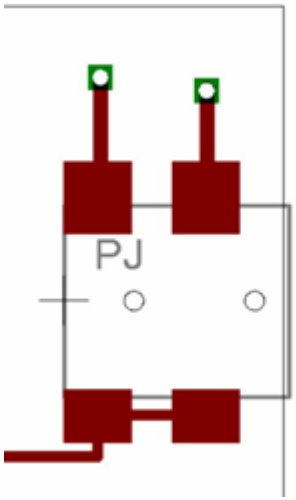
PJ

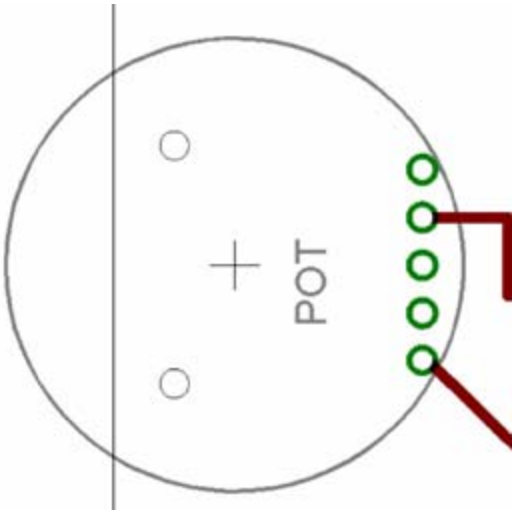
POT